MODELO-BAL-3"-D

SERIE-BAL-600

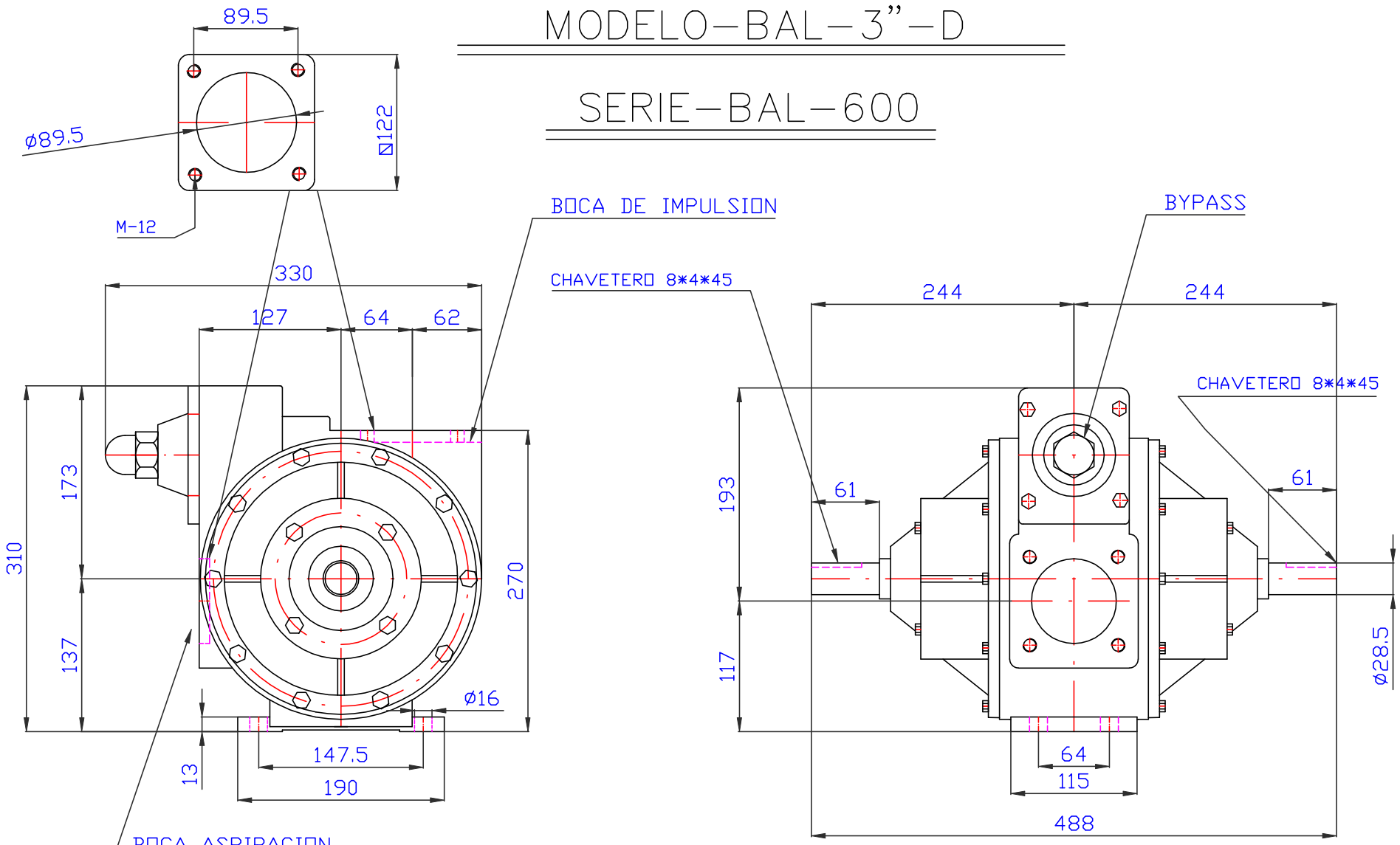

BOMBAS DE ALETAS

BOMBAS TRIEF,S.L.